CASTIES
ENAMEL COATING

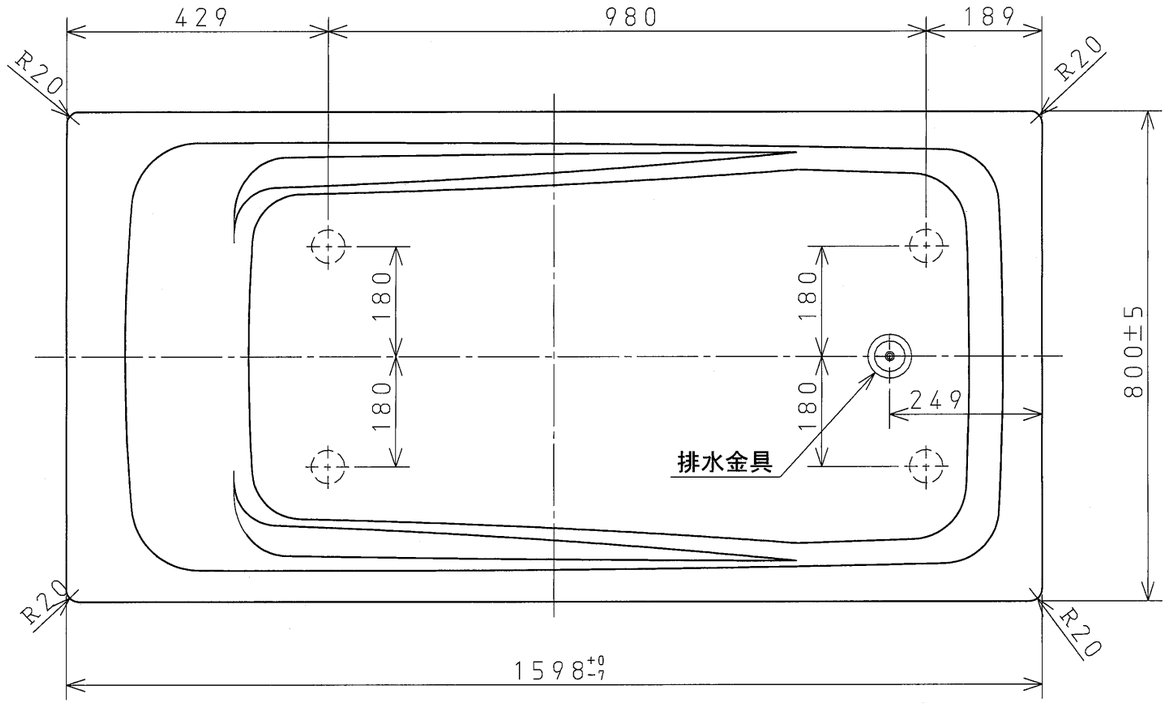

・浴槽仕様

1. サイズ　外法寸法（1598×800×540）
　　内法寸法（1439×680×470）

2. 容量　満水（360）ℓ

3. ホーロー加工　上釉は上縁面、内側面
　　底面には乾式ホーロー加工
　　下釉は湿式施釉とする。

4. 色　標準色：LW（リリーホワイト）、MP（ミストピンク）、CW（クリスタルホワイト）
　　注文生産色：MBE（ミストベージュ）、MBR（ミストブラウン）

5. 外装　外面は防錆塗装（黒色）

6. 脚　ネジ脚

7. 排水金具　$1\frac{1}{2}$インチ排水金具、クサリ付ゴム栓

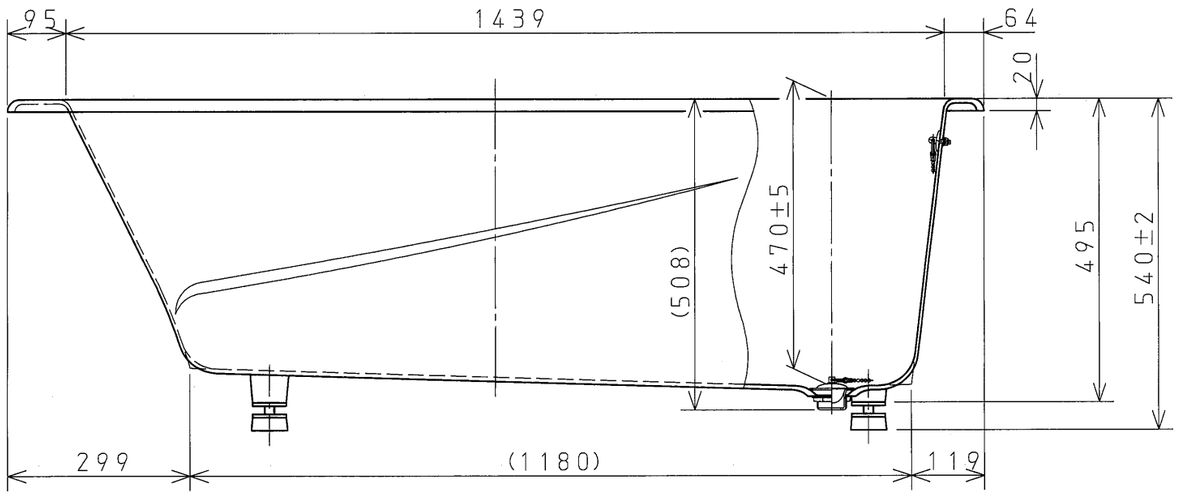

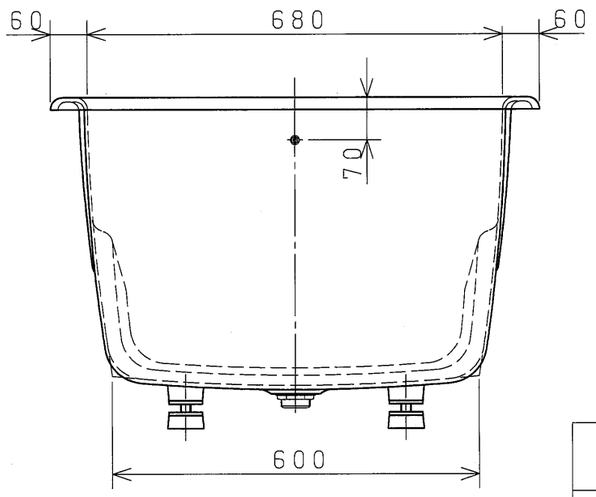

UB-160J 仕様図				
作成日：2020年3月31日			図番	Ba002Y-829-1
承認	検図	作成		
高下		西嶋		

大和重工株式会社