大和重工株式会社

鉄に向き合い、人を豊かに

■本社・工場 〒731-0221　広島市安佐北区可部1丁目21-23
TEL (082)814-2101／ FAX (082)814-2109

■吉田工場　〒731-0524　広島県安芸高田市吉田町川本763
TEL(0826)43-0211／ FAX(0826)43-0601

■東京営業所　〒113-0034　東京都文京区湯島2丁目17-10
TEL(03)3818-4331／ FAX(03)3818-4340

■大阪営業所　〒532-0011　大阪市淀川区西中島3丁目8-14 犬飼ビル７階
TEL(06)6301-3691／ FAX(06)6301-3692

■広島営業所　〒731-0221　広島市安佐北区可部1丁目21-23
TEL(082)814-2103／ FAX(082)815-0147

■福岡営業所　〒812-0016　福岡市博多区博多駅南４丁目3-3
TEL(092)473-8666／ FAX(092)475-6338　センターいずみビル　1階

陶器風呂カタログ

Vol.2.3

Daiwa

DAIWA HEAVY INDUSTRY CO., LTD.

陶器風呂カタログ　-　目次 -

注文・配達方法 4
荷姿 5

陶器浴槽

型番一覧 6
色一覧（標準色） 10
色一覧（有料色） 12
HI-01(ロクロ成型).....14
HI-01TB(手捻成型).....18
HI-06,07,08,10,11,12,13（手捻成型） 20
HI-03,05 小判型（手捻成型） 22
HI-09 船形（手捻成型） 24
MB-01,02（手捻成型） 26
MB-03,04（手捻成型） 27
MB-05,06（手捻成型） 28
MB-07,08（手捻成型） 29

かけ湯壺

HI-301,302,303.....30
HI-305,307,310.....31

吐水口

HI-741,741T,740.....32
うつわ型各種 33

ご案内

在庫浴槽 34
価格表 43

写真の浴槽
手前浴槽：HI-01　ロクロ成型、陶製吐水口 HI-740　：【T1】二重ナマコ色（特注：波模様吹付）
奥の浴槽：HI-01　ロクロ成型、陶製吐水口 HI-740　：【T11】赤黒二彩色（特注：波模様吹付）

御注文から納品されるまで

①御見積

浴槽の型番　希望サイズ　台数　配達先住所

御見積するために４つをお知らせください。

例：　HI-01　Φ1,200×H600　２台　　東京都江戸川区まで

②穴位置の決定

製品図面に希望の排水穴の位置や、濾過循環装置など穴加工が必要の場合、製品図に記入ください。
当社より【承認図】を発行し、お間違いなければ制作開始となります。

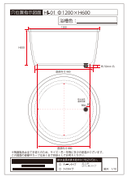

穴位置指示図面

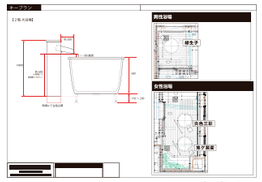

承認図参考例

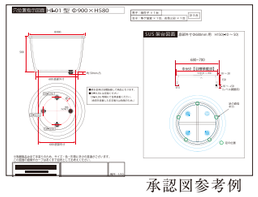

承認図参考例

※承認図は弊社納入製品の図までとなります。

③制作・在庫品

・制作納期は数量やサイズにより異なりますので
　お問合せください。平常時で目安は約 45 ～ 90 日
・急ぎの場合は在庫品や * 半在庫品がありますので
　お気軽にお問い合わせください。WEB でも公開中

* 半在庫品・・・色塗って焼成する前の在庫品

⑤出荷

製作状況に応じて、配達日の確認をさせていただき出荷となります。

浴槽を受け取る手段

材のみ車上渡しとなります。設置工事や受取の段取りはお客様側となります。

①チャータ便	②最寄着店渡し	③一般路線便	④工場渡し（滋賀県）
指定住所までトラックが配達	お客様自身が引取りに向かう	指定住所までトラックが配達	お客様自身が引取りに向かう
・時間指定配達　○可能	・受取時間　営業時間以内	・時間指定　×不可	・受取時間　営業時間以内
・受取方法　※車上渡し	・受取方法　フォークリフト渡し	・受取方法　※車上渡し	・受取方法　フォークリフト渡し
・コスト面　△複数台購入向け	・コスト面　○安い	・コスト面　○安い	・コスト面　距離により異なる

※車上渡し・・・トラックの荷台からお客様自身が荷下ろし。工事業者様向け　手でおろすには４名は必ず必要です。
※お客様自身が引取りに向かう・・・パレット梱包された浴槽を荷台へ載せさせていただきます。原則として屋根のないトラックが必要です。
軽トラックや、平ボディ、ウイング車推奨。ハイエースや幌付き軽トラックは載らない危険があります。

浴槽の荷姿

木製パレットに発砲スチロールや、肉厚の段ボールなどで梱包されて納品されます。

※一部販売代理店により荷姿が異なる場合があります。

浴槽１台につきまして荷造り梱包費 13,000 ～ (円 / 税別) 頂戴いたします。
詳細な金額は随時御見積させていただきます。

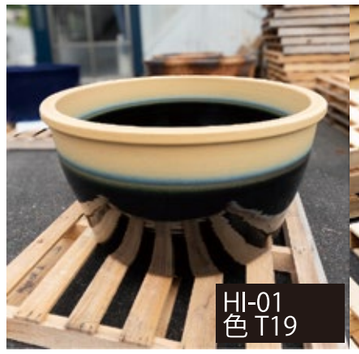

陶器浴槽の型番一覧

HI-01 （ロクロ成型）

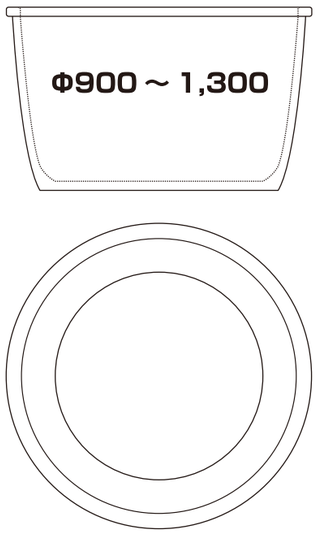

HI-01TB （手びねり成型）

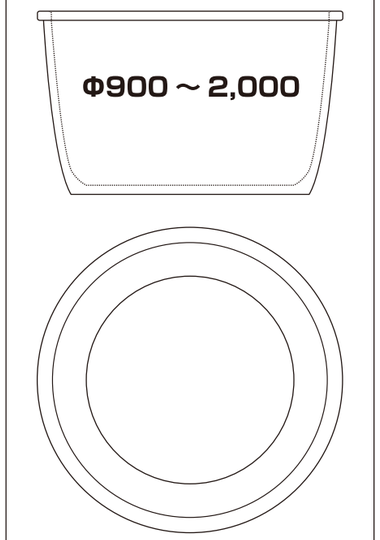

HI-06 （手びねり成型）

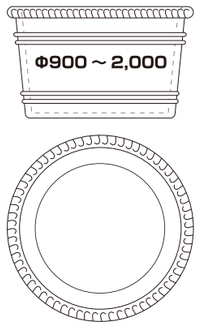

HI-07 （手びねり成型）

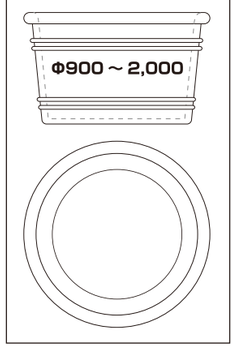

HI-08 （手びねり成型）

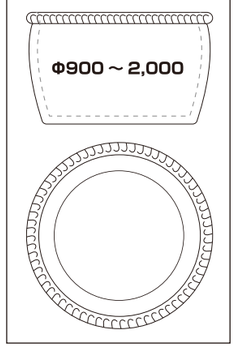

HI-010 （手びねり成型）

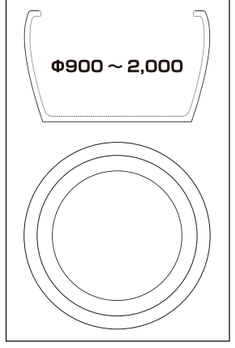

HI-011 （手びねり成型）

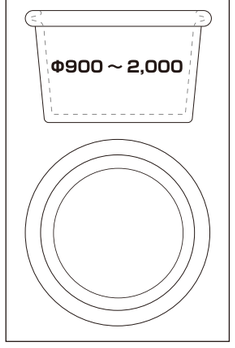

HI-012 （手びねり成型）

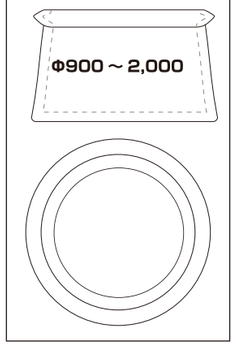

HI-013 （手びねり成型）

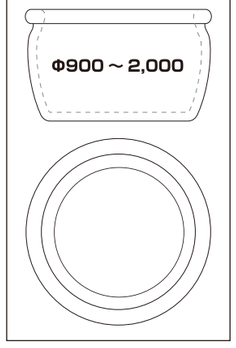

HI-03 （手びねり成型）

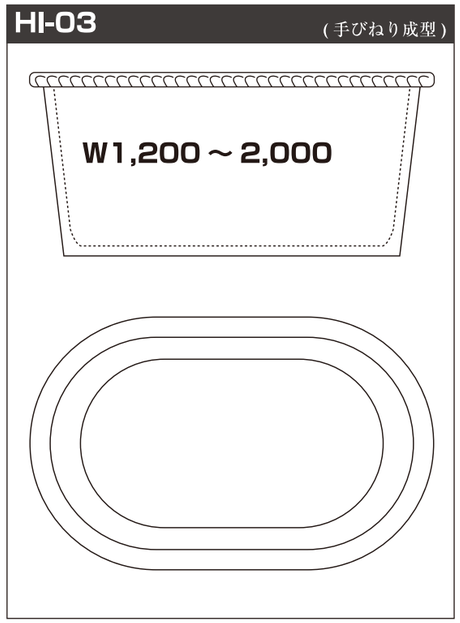

HI-05 （手びねり成型）

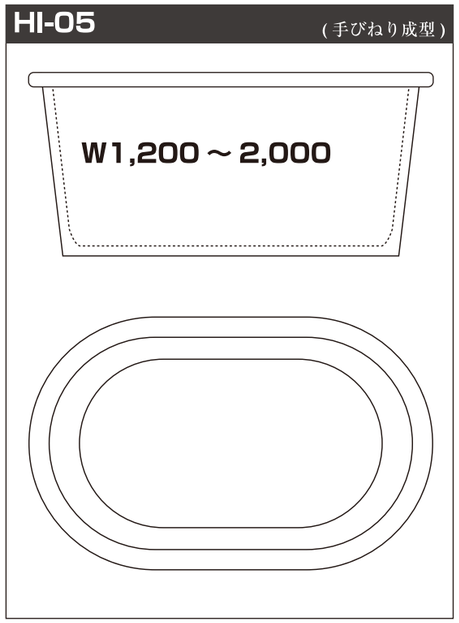

HI-09 （手びねり成型）

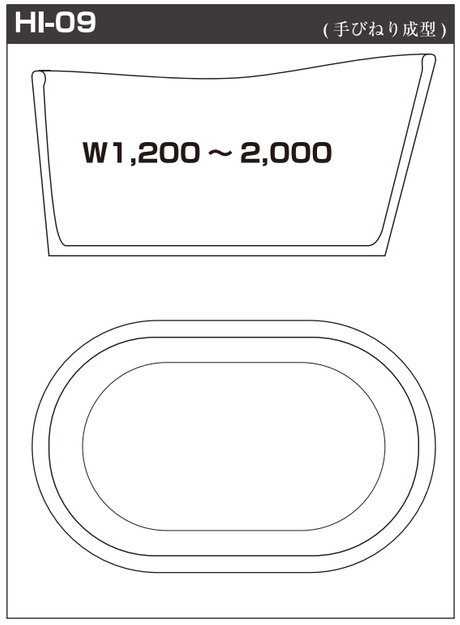

陶器浴槽の型番一覧

MB-01（手びねり成型）

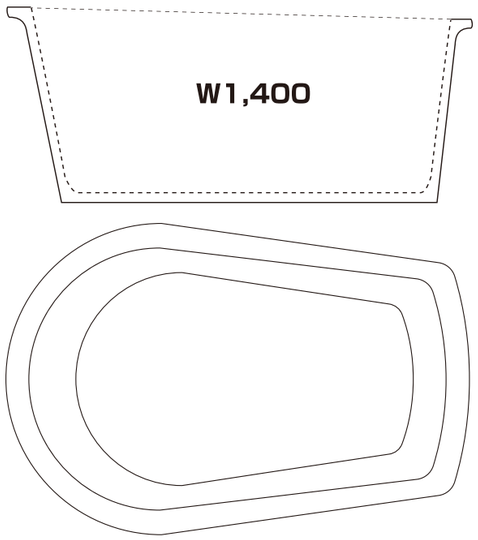

MB-02（手びねり成型）

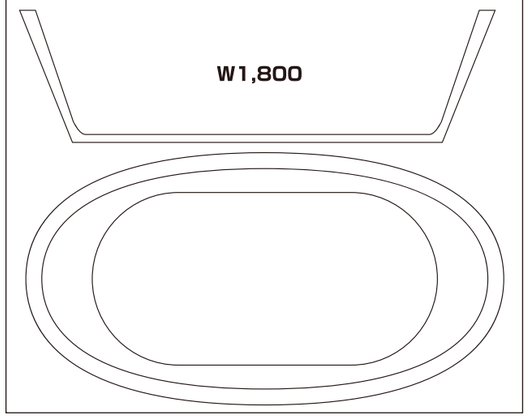

MB-03（手びねり成型）

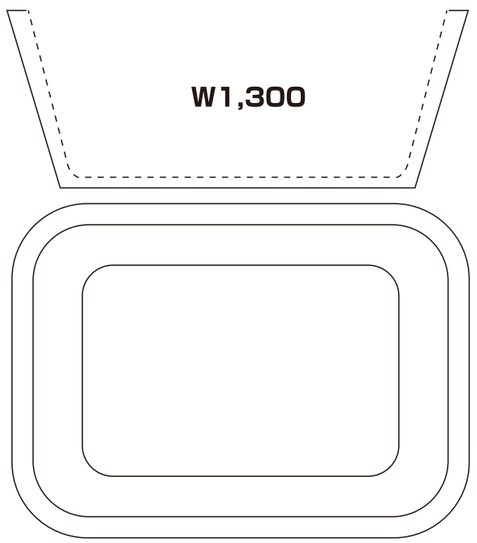

MB-04（手びねり成型）

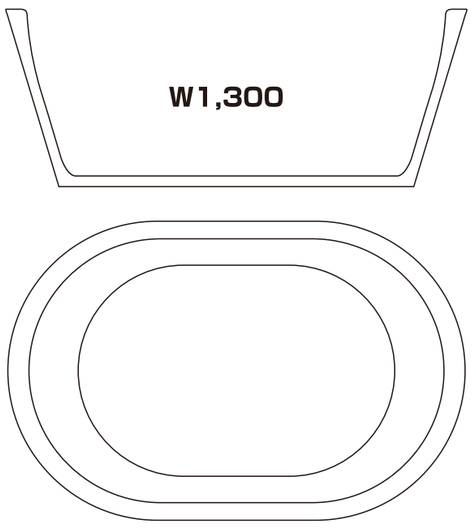

その他オーダーメイドもご相談ください

MB-04
ﾚﾃﾞｨｯｼｭﾌﾞﾗｳﾝ色

MB-04
アイボリー色

たぬき風呂

ひょうたん風呂

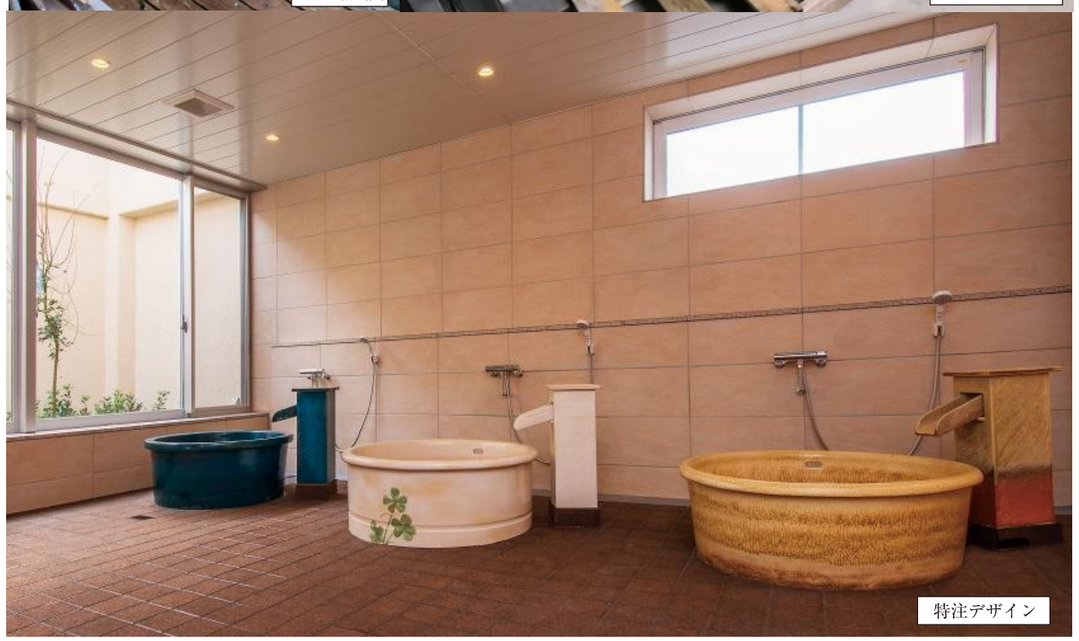

特注デザイン

【標準】カラーバリエーション

— 標 準 色 —
・標準色・・・・+0 円

T2 窯肌 kamahada

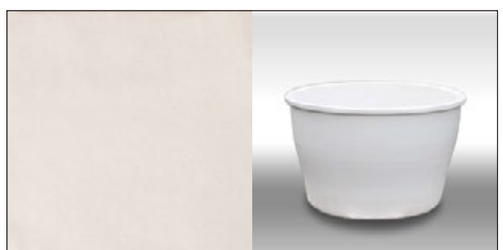
T24 白マット shiromatto

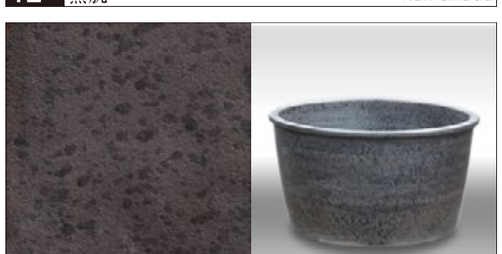
T25 焦ゲ窯変 kogeyouhen

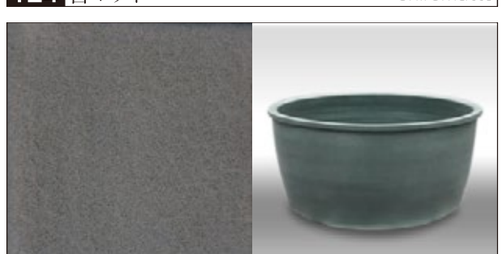
T17 青銅釉 seidouyu

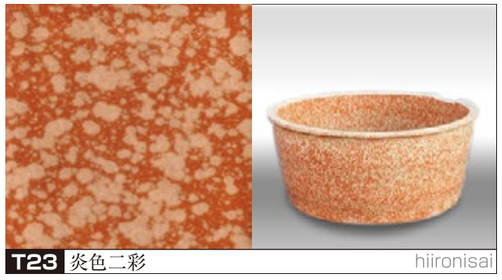
T23 炎色二彩 hiironisai

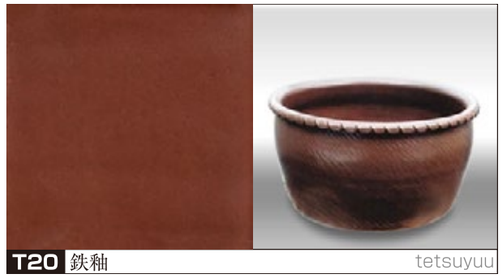
T20 鉄釉 tetsuyuu

T18 炎色二彩ビードロ hiironisai bi-doroyuu

T8 織部 oribe

T13 紅緋釉 benihi yuu

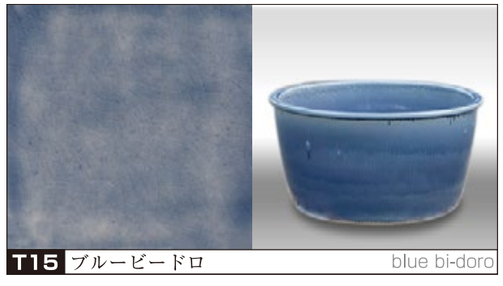
T15 ブルービードロ blue bi-doro

※印刷色のため実際の製品とは多少異なります。　※陶器製品のため、色の出方が異なる場合があります。

【標準】カラーバリエーション

— 標 準 色 —
・標準色・・・・+0 円

T1 二重ナマコ nijyuunamako

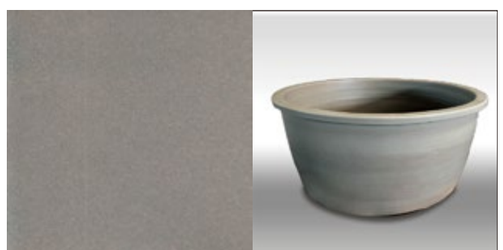
T6 アイビーグレーマット ivy gray mat

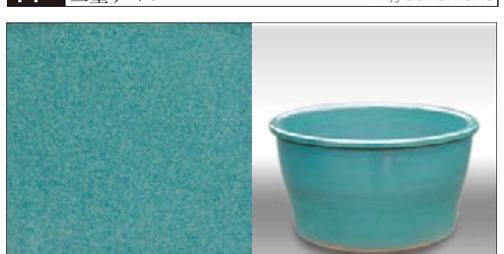
T7 緑生子 midorinamako

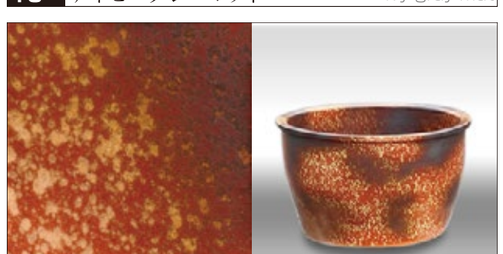
T4 炎色三彩 hiirosansai

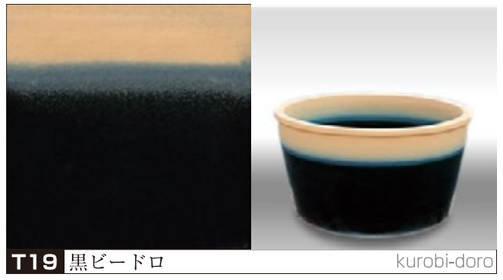
T19 黒ビードロ kurobi-doro

T10 マンガンラスター manganese raster

T29 黒マット kuromatto

T9 ルリ ruri

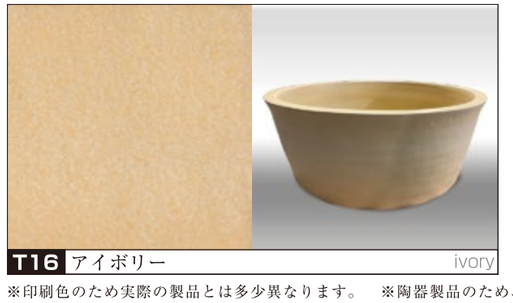
T16 アイボリー ivory

T27 レディッシュブラウン reddish brown

※印刷色のため実際の製品とは多少異なります。　※陶器製品のため、色の出方が異なる場合があります。

【有料】カラーバリエーション

— 有料色 —
有料色・・・・＋定価が5%UP

（例：定価100,000円の場合、定価105,000円となります。）

T3 天青色 tensei iro

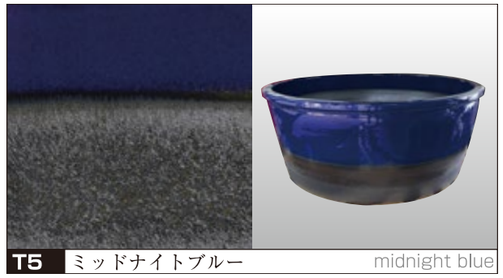
T5 ミッドナイトブルー midnight blue

T26 青萩 aohagi

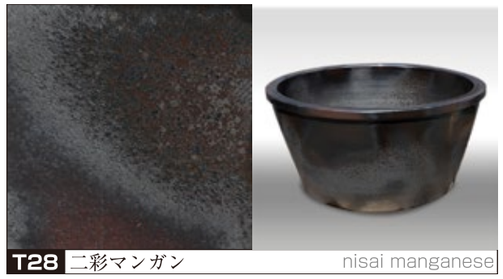
T28 二彩マンガン nisai manganese

【有料プレミアム】カラー

有料色
— プレミアム色 —
ﾌﾟﾚﾐｱﾑ色・・・・＋定価が10%UP

（例：定価100,000円の場合、定価110,000円となります。）

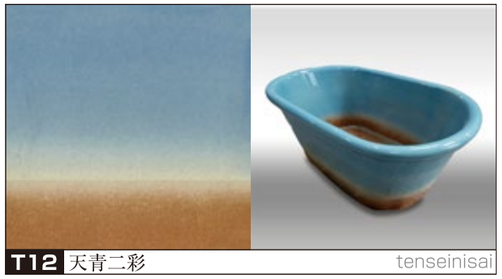
T12 天青二彩 tenseinisai

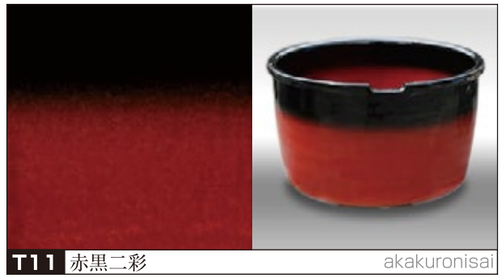
T11 赤黒二彩 akakuronisai

T14 赤鉄釉 akatetsu

※印刷色のため実際の製品とは多少異なります。　※陶器製品のため、色の出方が異なる場合があります。

陶器浴槽の風合い・わびさび

色の個体差にきまして

陶器製品は、色の個体差がでます。
これが、陶器の風合いをもたらし、１つ１つの製品がこの世にただ一つの仕上がりとなる陶器の良さとなります。
また、ご覧のお客様のデバイス環境や、印刷物により色調がそれぞれ異なるため、サンプルタイルと写真と現物では色が違って見えることがあります。

陶器製品の色の個体差例　炎色二彩ビードロ：色の濃淡や垂れ具合に個体差がある例

陶器製品の色の個体差例　緑生子：濃淡や色合いに個体差がある例

陶器製品の色の個体差例　二重ナマコ：青色部分の個体差例

色見本タイル

色見本タイルも用意しております。
陶器製品は色の個体差が発生しますので、色の参考としてご使用いただけます。
なお、大変好評につきまして、色見本タイルの送付は１度に、５枚までにてお願いさせていただいております。皆様へ全色お送りしますと、生産が追いつかずお配りできないためです。ご協力のほどよろしくお願いします。

※印刷色のため実際の製品とは多少異なります。　※陶器製品のため、色の出方が異なる場合があります。

しがらき焼 陶器浴槽

製品名：

HI-01

HI-01 （ロクロ成型）

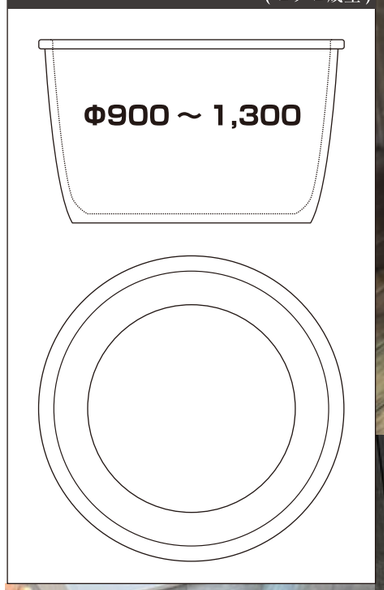

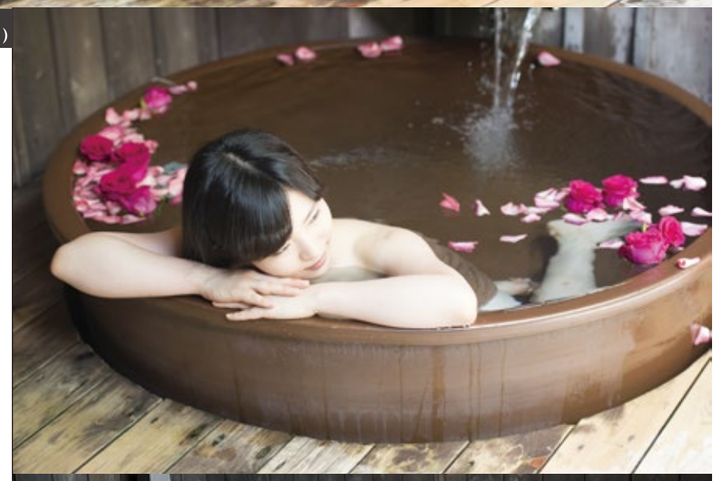

回転ロクロで成形する陶器浴槽

一番コスト面に優れ、回転ロクロ特有の指跡のない美しい表面に仕上がります。半機械成型のため、生産能力が高く混雑時でも、HI-01 ですと納品できる場合があります。

※Φ1,300 より大きいサイズは回転ロクロで製造できないため、HI-01TB にて同じ形状で更なる大型を製造できます。

コスト面◎ **納期◎** **表面が綺麗**

ロクロ成型の様子

■納期につきまして
陶器風呂は１台１台手作りのため、混雑時は順番待ちとなり長くお時間を頂く場合があります。
事前にお問い合わせくださいませ。

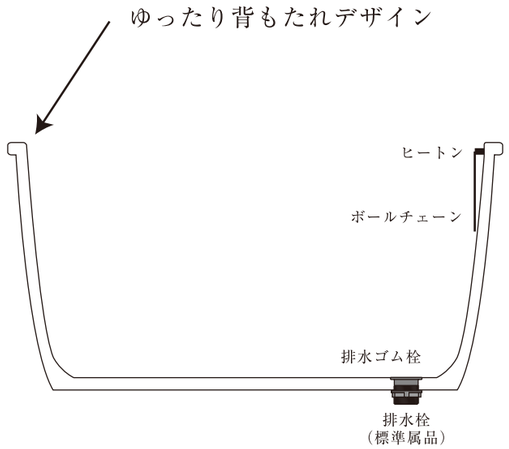

付属品（標準仕様）

・チェーンタイプ排水栓
有料オプションでフック式に変更できます。

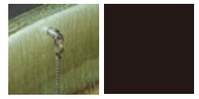

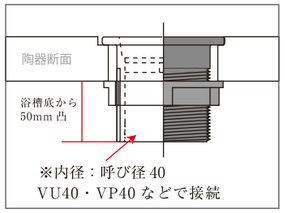

特殊樹脂製

【定価表】HI-01

Φ900×H550	¥379,500	（税込¥417,450）
Φ950×H580	¥414,000	（税込¥455,400）
Φ1,000×H600	¥460,000	（税込¥506,000）
Φ1,100×H600	¥512,000	（税込¥563,200）
Φ1,150×H600	¥540,500	（税込¥594,550）
Φ1,200×H600	¥575,000	（税込¥632,500）
Φ1,250×H600	¥632,500	（税込¥695,750）
Φ1,300×H600	¥690,000	（税込¥759,000）

Φ1,300 より大きいサイズは HI-01TB をご検討ください。

■カラーバリエーション
・標準色・・・・+0 円
有料色は追加費用がかかります。

■付属品
・チェーンタイプ排水栓　１ヵ所
１ヵ所は無料で、２カ所からは有料となります。

※梱包費・送料は別途　※搬入・取り付け費等は別途です。　※製品は手造りのため、形状・サイズ・色に多少の誤差がございます。

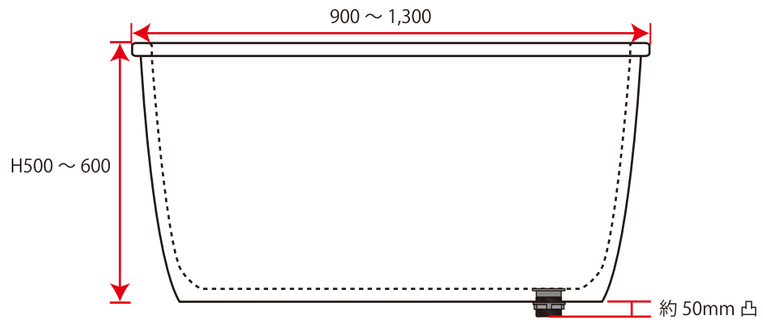

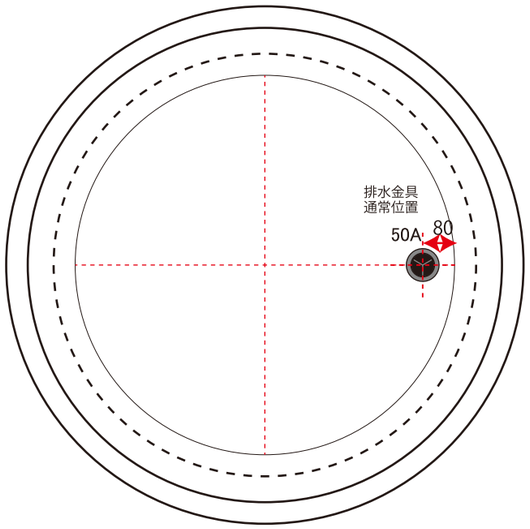

		サイズ	重量	湯量	目安人数
HI-01（ロクロ成型）	HI-06・07・08・010・011・012（手びねり成型）	Φ900 × H550	100 kg	200ℓ	1人
		Φ950 × H580	110 kg	250ℓ	
		Φ1,000 × H600	120 kg	300ℓ	
		Φ1,100 × H600	130 kg	360ℓ	1～2人
		Φ1,150 × H600	140 kg	400ℓ	
		Φ1,200 × H600	150 kg	440ℓ	2人
		Φ1,250 × H600	165 kg	480ℓ	
		Φ1,300 × H600	180 kg	530ℓ	2～3人
HI-01TB（手びねり成型）		Φ1,400 × H600	200 kg	610ℓ	
		Φ1,500 × H600	230 kg	700ℓ	
		Φ1,600 × H600	260 kg	850ℓ	3～4人
		Φ1,700 × H600	290 kg	1,000ℓ	
		Φ1,800 × H600	320 kg	1,150ℓ	4～5人
		Φ1,900 × H600	360 kg	1,300ℓ	
		Φ2,000 × H600	400 kg	1,450ℓ	6人以上

※手作りのため上記数値は、おおよその目安としてお考えください。誤差が生じます。
※目安人数は、大人が体育座りした状態を想定しています。

オプション

・有料カラー　定価５～１０％UP

厳選された釉薬を使用
昨今の物価上昇に伴い

美しいのに採算が合わず見送ってきたﾌﾟﾚﾐｱﾑ色をこの度販売となりました。
また、昨今の物価上昇に伴い、一部釉薬の価格が高騰しており有料色となります。
従来の多くの色は標準色としまして、浴槽料金に含まれております。

・標準色・・・・+0 円
・有料色・・・・+ 定価が 5％UP
・ﾌﾟﾚﾐｱﾑ色・・・+ 定価が 10％UP

・フックタイプ排水栓へ変更　¥4,300（税込 ¥4,730）

大浴場などの従業員様が排水する場合に便利
酸性温泉・アルカリ性温泉対応

※無料付属のチェーンタイプを変更する場合の金額となります。
追加でもう１つお買い求めの場合は、金額をお問い合わせください。

・追加穴あけ加工（１ヵ所につき）　¥10,000（税込 ¥11,000）

ザグリ (座彫り加工) 付き

穴加工は側面と底面両方に加工できます。
ザグリがない状態は、水漏れ、怪我する危険、
ｳｫｰﾀｰﾊﾝﾏｰによる衝撃破損の危険などあります。
当社の浴槽はザボリ付きですのでご安心ください。

・ステンレス架台　価格は随時お見積り

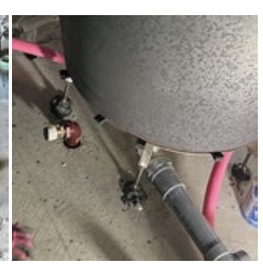

浴槽のレベル調整に便利
将来移動させる場合にも

H150 ～ 200 までレベル調整ができます。デッキに浴槽を設置する場合や屋上防水の再施工時に浴槽を移動でき便利です。場合によっては施工費を安く済ませるケースもあります。

てびねり

しがらき焼 陶器浴槽

製品名：

HI-01TB

棒状の陶土を積み上げ成型

オーダーメイド可　職人の銘品

HI-01TB は、HI-01 より巨大な浴槽が成型できます。浴槽の表面には指跡が手捻り成形の証として残ります。
オプションで指跡を消すこともできます。
大きな特徴としてバラエティーに富んだ形状の浴槽が製造でき、最大 2m の浴槽まで成型できます。
半面、生産能力に限りがあり、混雑時は HI-01 ロクロ成型品ですと製造できる場合があります。
創業以来、多くのスーパー銭湯やホテルでご愛用いただいておりますが、HI-01 も HI-01TB も耐久性に違いはなく、表面とサイズの違いとなります。

手捻り成型の様子

【定価表】HI-01TB 手捻成型 (ﾃﾋﾞﾈﾘｾｲｹｲ)

Φ900×H550	¥420,000	(税込¥462,000)
Φ950×H580	¥455,000	(税込¥500,500)
Φ1,000×H600	¥494,500	(税込¥543,950)
Φ1,100×H600	¥563,500	(税込¥619,850)
Φ1,150×H600	¥609,500	(税込¥670,450)
Φ1,200×H600	¥632,500	(税込¥695,750)
Φ1,250×H600	¥690,000	(税込¥759,000)
Φ1,300×H600	¥770,500	(税込¥847,550)
Φ1,400×H600	¥977,500	(税込¥1,075,250)
Φ1,500×H600	¥1,380,000	(税込¥1,518,000)
Φ1,600×H600	¥1,725,000	(税込¥1,897,500)
Φ1,700×H600	¥2,127,500	(税込¥2,340,250)
Φ1,800×H600	¥2,587,500	(税込¥2,846,250)
Φ1,900×H600	¥3,795,000	(税込¥4,174,500)
Φ2,000×H600	¥4,600,000	(税込¥5,060,000)

■カラーバリエーション

・標準色・・・・+0 円
有料色は追加費用がかかります。

■付属品

・チェーンタイプ排水栓　1 ヵ所
1 ヵ所は無料で、2 カ所からは有料となります。

■特注無料オプション

・指跡消し
HI-01 のように表面の指跡がない状態にします。

オプション

・有料カラー　・フックタイプ変更
・追加穴あけ加工　・ステンレス架台

※梱包費・送料は別途　※搬入・取り付け費等は別途です。　※製品は手造りのため、形状・サイズ・色に多少の誤差がございます。

てびねり

しがらき焼 陶器浴槽

製品名：

HI-06 ～012

HI-06（手びねり成型）

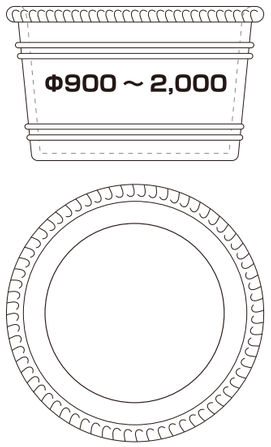

HI-07（手びねり成型）

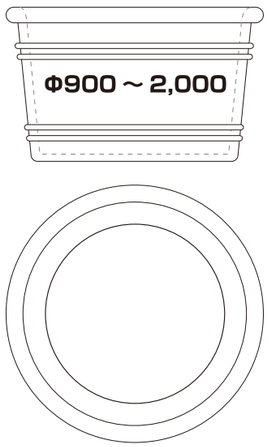

HI-08（手びねり成型）

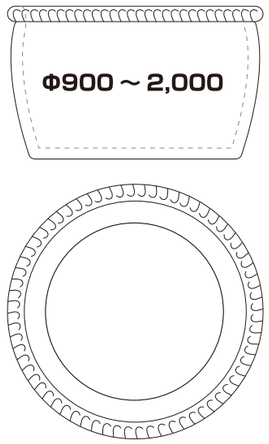

HI-012（手びねり成型）

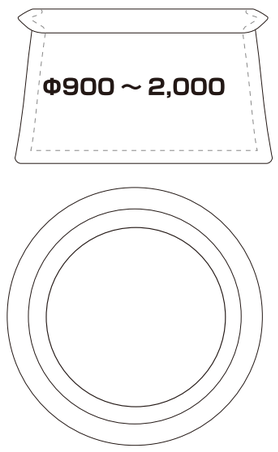

HI-011（手びねり成型）

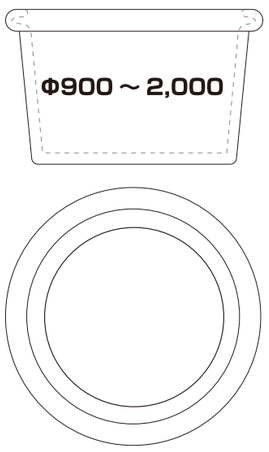

HI-010（手びねり成型）

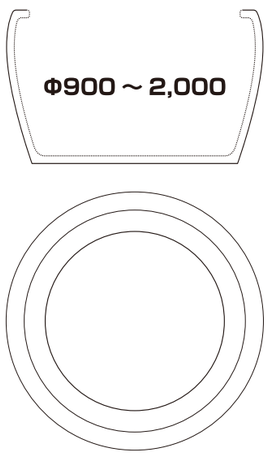

HI-013（手びねり成型）

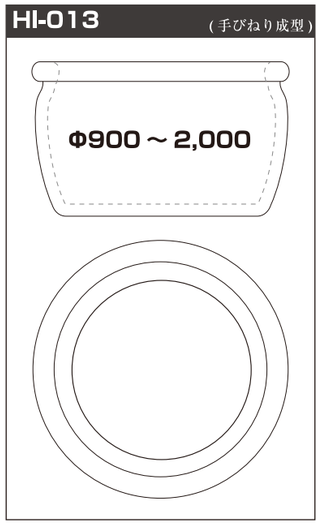

【定価表】HI-06・07・08・010・011・012 手捻成型（ﾃﾋﾞﾈﾘｾｲｹｲ）

Φ900×H550	¥420,000	(税込¥462,000)
Φ950×H580	¥455,000	(税込¥500,500)
Φ1,000×H600	¥494,500	(税込¥543,950)
Φ1,100×H600	¥563,500	(税込¥619,850)
Φ1,150×H600	¥609,500	(税込¥670,450)
Φ1,200×H600	¥632,500	(税込¥695,750)
Φ1,250×H600	¥690,000	(税込¥759,000)
Φ1,300×H600	¥770,500	(税込¥847,550)
Φ1,400×H600	¥977,500	(税込¥1,075,250)
Φ1,500×H600	¥1,380,000	(税込¥1,518,000)
Φ1,600×H600	¥1,725,000	(税込¥1,897,500)
Φ1,700×H600	¥2,127,500	(税込¥2,340,250)
Φ1,800×H600	¥2,587,500	(税込¥2,846,250)
Φ1,900×H600	¥3,795,000	(税込¥4,174,500)
Φ2,000×H600	¥4,600,000	(税込¥5,060,000)

■カラーバリエーション

・標準色・・・・+0円
有料色は追加費用がかかります。

■付属品

・チェーンタイプ排水栓　1ヵ所
1ヵ所は無料で、2カ所からは有料となります。

■特注無料オプション

・指跡消し
HI-01のように表面の指跡がない状態にします。

オプション

・有料カラー　・フックタイプ変更
・追加穴あけ加工　・ステンレス架台

※梱包費・送料は別途　※搬入・取り付け費等は別途です。　※製品は手造りのため、形状・サイズ・色に多少の誤差がございます。

てびねり

しがらき焼 陶器浴槽

製品名：

HI-03
HI-05

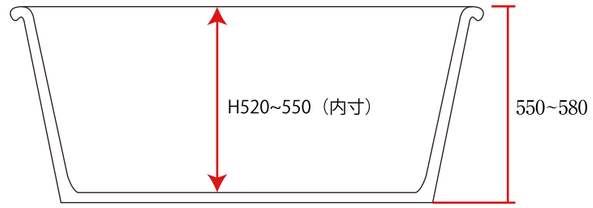

形状	サイズ	重量	湯量	目安人数
小判型	W1,200 × D750 × H550	100 kg	250ℓ	1人
	W1,300 × D750 × H580	120 kg	290ℓ	
	W1,400 × D800 × H580	135 kg	340ℓ	
	W1,500 × D800 × H580	150 kg	380ℓ	1～2人
	W1,600 × D850 × H580	170 kg	440ℓ	
	W1,700 × D850 × H580	185 kg	480ℓ	
	W1,800 × D900 × H580	200 kg	550ℓ	1～3人
	W1,900 × D900 × H580	215 kg	610ℓ	
	W2,000 × D950 × H580	230 kg	670ℓ	

※手作りのため上記数値は、おおよその目安としてお考えください。誤差が生じます。
※目安人数は、大人が体育座りした状態を想定しています。

HI-03 （手びねり成型）

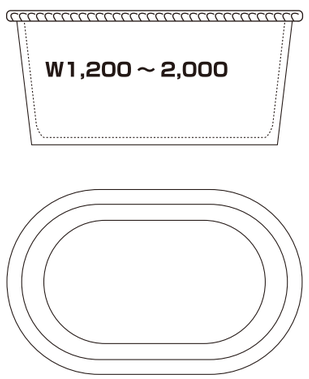

HI-03 は、浴槽のフチ部に指跡が付き、HI-05 はフチ部が平らとなりす。

HI-05 （手びねり成型）

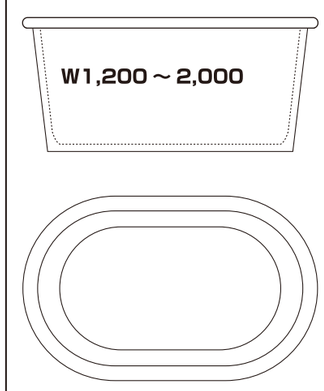

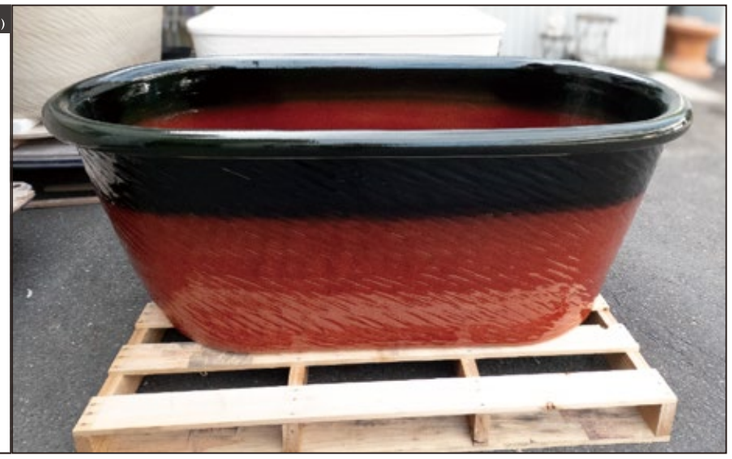

【定価表】HI-03・05　小判型 手捻成型 (ﾃﾋﾞﾈﾘｾｲｹｲ)

W1,200×D750×H550	¥575,000	(税込 ¥632,500)
W1,300×D750×H580	¥690,000	(税込 ¥759,000)
W1,400×D800×H580	¥782,000	(税込 ¥860,200)
W1,500×D800×H580	¥862,500	(税込 ¥948,750)
W1,600×D850×H580	¥943,000	(税込 ¥1,037,300)
W1,700×D850×H580	¥1,092,500	(税込 ¥1,201,750)
W1,800×D900×H580	¥1,380,000	(税込 ¥1,518,000)
W1,900×D900×H580	¥1,518,000	(税込 ¥1,669,800)
W2,000×D950×H580	¥1,725,000	(税込 ¥1,897,500)

サイズのオーダーメイドできます

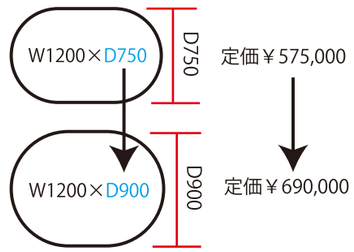

■カラーバリエーション

・標準色・・・・+0 円
有料色は追加費用がかかります。

■付属品

・チェーンタイプ排水栓　1ヵ所
1ヵ所は無料で、2カ所からは有料となります。

■特注無料オプション

・指跡消し
HI-01 のように表面の指跡がない状態にします。

オプション

・有料カラー　・フックタイプ変更
・追加穴あけ加工　・ステンレス架台

※梱包費・送料は別途　※搬入・取り付け費等は別途です。　※製品は手造りのため、形状・サイズ・色に多少の誤差がございます。

てびねり

しがらき焼 陶器浴槽

製品名：

HI-09

HI-09 （手びねり成型）

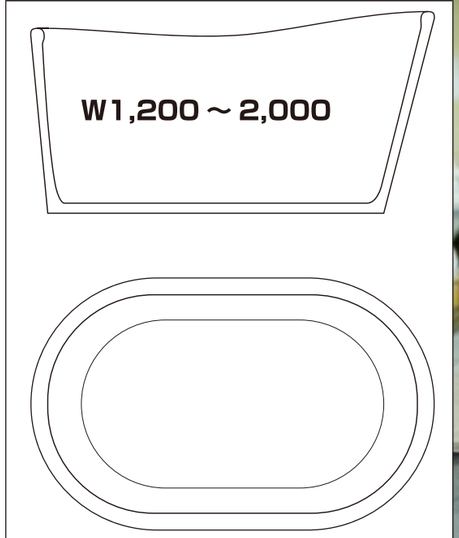

※写真は成型途中の HI-09 の様子です。
※この色で完成した浴槽は用意できません。

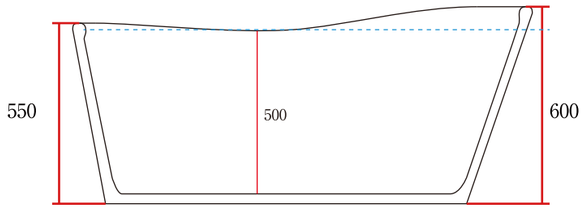

形状	サイズ	重量	湯量 有効水深 500mm	目安人数
HI-09	W1,200 × D750 × H600	100 kg	240ℓ	1人
	W1,300 × D750 × H600	120 kg	270ℓ	
	W1,400 × D800 × H600	135 kg	320ℓ	
	W1,500 × D800 × H600	150 kg	355ℓ	1～2人
	W1,600 × D850 × H600	170 kg	410ℓ	
	W1,700 × D850 × H600	185 kg	445ℓ	
	W1,800 × D900 × H600	200 kg	510ℓ	1～3人
	W1,900 × D900 × H600	215 kg	545ℓ	
	W2,000 × D950 × H600	230 kg	620ℓ	

※有効水深 500ｍｍの場合の数値です。
※手作りのため上記数値は、おおよその目安としてお考えください。誤差が生じます。
※目安人数は、大人が体育座りした状態を想定しています。

【定価表】HI-09　小判型 手捻成型 (ﾃﾋﾞﾈﾘｾｲｹｲ)

W1,200×D750×H600	¥575,000	（税込 ¥632,500）
W1,300×D750×H600	¥690,000	（税込 ¥759,000）
W1,400×D800×H600	¥782,000	（税込 ¥860,200）
W1,500×D800×H600	¥862,500	（税込 ¥948,750）
W1,600×D850×H600	¥943,000	（税込 ¥1,037,300）
W1,700×D850×H600	¥1,092,500	（税込 ¥1,201,750）
W1,800×D900×H600	¥1,380,000	（税込 ¥1,518,000）
W1,900×D900×H600	¥1,518,000	（税込 ¥1,669,800）
W2,000×D950×H600	¥1,725,000	（税込 ¥1,897,500）

サイズのオーダーメイドできます

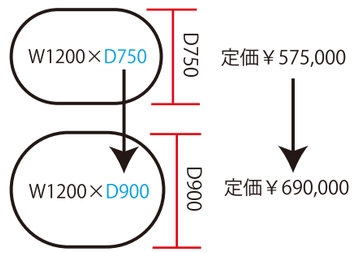

■カラーバリエーション

・標準色・・・・+0 円
有料色は追加費用がかかります。

■付属品

・チェーンタイプ排水栓　1ヵ所
1ヵ所は無料で、2カ所からは有料となります。

■特注無料オプション

・指跡消し
HI-01 のように表面の指跡がない状態にします。

オプション

・有料カラー　・フックタイプ変更
・追加穴あけ加工　・ステンレス架台

※梱包費・送料は別途　※搬入・取り付け費等は別途です。　※製品は手造りのため、形状・サイズ・色に多少の誤差がございます。

MODERN series
CERAMIC BATH

MB-01 [レディッシュブラウン色]
W1,400×D950×H600
￥1,092,500（税込￥1,201,750）

MB-02 [アイボリー色]
W1,800×D950×H500
￥1,552,500（税込￥1,707,750）

※水栓金具は非売品です　※サイズオーダー可能です。詳しくはお問い合わせください。

MB-03 [白マット色]
W1,300×D950×H500
￥1,150,000（税込￥1,265,000）

MB-04 [黒マット色]
W1,300×D850×H500
￥862,500（税込￥948,750）

※水栓金具は非売品です　※サイズオーダー可能です。但し MB-03 は最大 W1,300×D950 まで。詳しくはお問い合わせください。

MODERN series
CERAMIC BATH

MB-05 [青銅色]
W1,400×D750×H550
￥910,000（税込￥1,001,000）

MB-07 [黒マット色]
W1,500×D850×H600
￥1,012,000（税込￥1,113,200）

MB-06 [マンガンラスター色]
W1,600×D850×H600
￥1,038,000（税込￥1,141,800）

MB-08 [アイボリー色]
Φ1,100×H550
￥620,000（税込￥682,000）

※水栓金具は非売品です　※サイズオーダー可能です。詳しくはお問い合わせください。

※水栓金具は非売品です　※サイズオーダー可能です。詳しくはお問い合わせください。

しがらき焼　かけ水壷
かけ湯壺

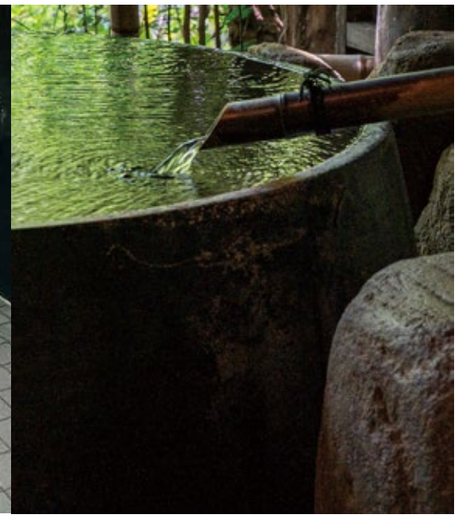

HI-301　Φ700×H600
￥159,000（税込￥174,900）

HI-302　Φ600×H600
￥132,000　税込￥145,200）

HI-303　Φ600×H600
￥132,000（税込￥145,200）

※印刷色のため実際の製品とは多少異なります。　※陶器製品のため、色の出方が異なる場合があります。

HI-305　Φ600×H600
￥109,000（税込￥119,900）

HI-307　Φ500×H600
￥109,000（税込￥119,900）

HI-310　Φ650×H650
￥159,000（税込￥174,900）

※印刷色のため実際の製品とは多少異なります。　※陶器製品のため、色の出方が異なる場合があります。

かけ湯壺　各種オプション

・有料カラー　　定価５～１０％UP

厳選された釉薬を使用
昨今の物価上昇に伴い

美しいのに採算が合わず見送ってきたﾌﾟﾚﾐｱﾑ色をこの度販売となりました。
また、昨今の物価上昇に伴い、一部釉薬の価格が高騰しており有料色となります。
従来の多くの色は標準色としまして、浴槽料金に含まれております。

・標準色・・・・+0 円
・有料色・・・・+ 定価が 5％UP
・ﾌﾟﾚﾐｱﾑ色・・・+ 定価が 10％UP

・追加穴あけ加工（１ヵ所につき）　¥10,000（税込 ¥11,000）

ザグリ (座彫り加工) なし

かけ湯壺は、陶器の肉厚の都合により、ザグリ加工ができません。予めご了承ください。

※排水穴と排水栓は料金に含まれておりません。

※梱包費・送料は別途　※搬入・取り付け費等は別途です。　※製品は手造りのため、形状・サイズ・色に多少の誤差がございます。

しがらき焼 吐水口（とすいぐち）

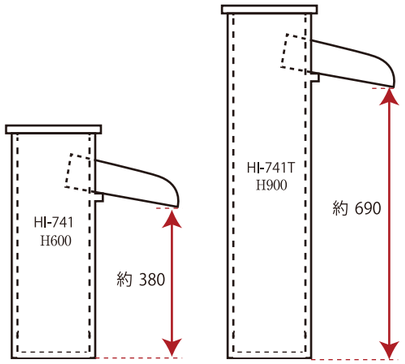

HI-741　W250×D250×H600
￥69,000（税込￥75,900）

HI-741T　W250×D250×H900
￥121,000（税込￥133,100）

色は浴槽と同色にてご用意できます。

HI-740　Φ300×H700
￥104,000（税込￥114,400）
色は浴槽と同色にてご用意できます。

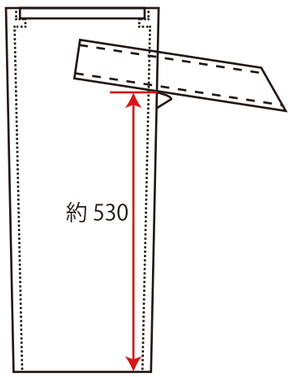

HI-729　W350×D400×H150
￥39,200（税込￥43,120）

HI-730 W350×D400×H700
￥69,000（税込￥75,900）
HI-729 と台座のセット品

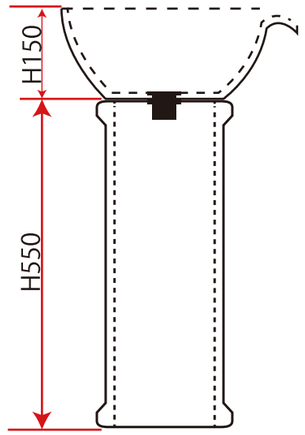

HI-723　W400×D450×H800
本体価格 ￥126,000（税込￥138,600）
セット価格

HI-724　W400×D450×H250
本体価格 ￥84,000（税込￥92,400）

HI-738　W350×D400×H200
本体価格 ￥49,000（税込￥53,900）

HI-739　W350×D400×H750
本体価格 ￥91,000（税込￥100,100）
セット価格

HI-735　W400×D450×H300
本体価格 ￥91,000（税込￥100,100）

色は浴槽と同色にてご用意できます。

しがらき焼　陶器浴槽

在庫浴槽

陶器風呂の在庫品

お急ぎの場合、陶器風呂の在庫品がある場合もございます。
お急ぎで陶器風呂をお探しでしたら、お気軽にお問い合わせください。
原則としまして在庫品は早い者勝ちとなりますが、売約させていただきます。

在庫風呂の穴開け加工

在庫浴槽でも追い焚きや循環濾過金具用の穴開け加工を施す事が
できる場合があります。希望の金具の図面を担当の営業にお知らせください。
費用は通常の穴開け加工より割り増し料金を頂戴させていただきます。
一度完成した陶器浴槽の穴加工には特殊工具が必要のため、
加工できる幅に限りがあります。
※ザグリ（座彫り加工）はつかず貫通穴のみとなります。

形状		サイズ	定価（円/税込）	重量	湯量	目安人数
丸　型	HI-01（ロクロ成型）	Φ900 × H550	¥417,450	100 kg	200ℓ	1人
		Φ950 × H580	¥455,400	110 kg	250ℓ	
		Φ1,000 × H600	¥506,000	120 kg	300ℓ	
		Φ1,100 × H600	¥563,200	130 kg	360ℓ	1～2人
		Φ1,150 × H600	¥594,550	140 kg	400ℓ	
		Φ1,200 × H600	¥632,500	150 kg	440ℓ	2人
		Φ1,250 × H600	¥695,750	165 kg	480ℓ	
		Φ1,300 × H600	¥759,000	180 kg	530ℓ	2～3人

※梱包費・送料は別途

随時御見積させて頂きます。

形状		サイズ	定価（円/税込）	重量	湯量	目安人数
丸　型	HI-01TB・06・07・08・010・011・012（手びねり成型）	Φ900 × H550	¥462,000	100 kg	200ℓ	1人
		Φ950 × H580	¥500,500	110 kg	250ℓ	
		Φ1,000 × H600	¥543,950	120 kg	300ℓ	
		Φ1,100 × H600	¥619,850	130 kg	360ℓ	1～2人
		Φ1,150 × H600	¥670,450	140 kg	400ℓ	
		Φ1,200 × H600	¥695,750	150 kg	440ℓ	2人
		Φ1,250 × H600	¥759,000	165 kg	480ℓ	
		Φ1,300 × H600	¥847,550	180 kg	530ℓ	2～3人
		Φ1,400 × H600	¥1,075,250	200 kg	610ℓ	
		Φ1,500 × H600	¥1,518,000	230 kg	700ℓ	
		Φ1,600 × H600	¥1,897,500	260 kg	850ℓ	3～4人
		Φ1,700 × H600	¥2,340,250	290 kg	1,000ℓ	
		Φ1,800 × H600	¥2,846,250	320 kg	1,150ℓ	4～5人
		Φ1,900 × H600	¥4,174,500	360 kg	1,300ℓ	
		Φ2,000 × H600	¥5,060,000	400 kg	1,450ℓ	6人以上

形状		サイズ	定価（円/税込）	重量	湯量	目安人数
小判型	HI-03・05（手びねり成型）	W1,200 × D750 × H550	¥632,500	100 kg	250ℓ	1人
		W1,300 × D750 × H580	¥759,000	120 kg	290ℓ	
		W1,400 × D800 × H580	¥860,200	135 kg	340ℓ	
		W1,500 × D800 × H580	¥948,750	150 kg	380ℓ	1～2人
		W1,600 × D850 × H580	¥1,037,300	170 kg	440ℓ	
		W1,700 × D850 × H580	¥1,201,750	185 kg	480ℓ	
		W1,800 × D900 × H580	¥1,518,000	200 kg	550ℓ	1～3人
		W1,900 × D900 × H580	¥1,669,800	215 kg	610ℓ	
		W2,000 × D950 × H580	¥1,897,500	230 kg	670ℓ	
	HI-09（手びねり成型）	W1,200 × D750 × H600	¥632,500	100 kg	240ℓ	1人
		W1,300 × D750 × H600	¥759,000	120 kg	270ℓ	
		W1,400 × D800 × H600	¥860,200	135 kg	320ℓ	
		W1,500 × D800 × H600	¥948,750	150 kg	355ℓ	1～2人
		W1,600 × D850 × H600	¥1,037,300	170 kg	410ℓ	
		W1,700 × D850 × H600	¥1,201,750	185 kg	445ℓ	
		W1,800 × D900 × H600	¥1,518,000	200 kg	510ℓ	1～3人
		W1,900 × D900 × H600	¥1,669,800	215 kg	545ℓ	
		W2,000 × D950 × H600	¥1,897,500	230 kg	620ℓ	

※手作りのため、多少の誤差がございます。※上記数値は、おおよその目安としてお考えください。

※目安人数は、大人が体育座りした状態を想定しています。目安としてお考えください。